デジタル圧力計・真空計シリーズ

フジトク株式会社
FUJITOK CORPORATION
〒114-0034　東京都北区上十条1-9-16
TEL:03-3909-1791
email: koizumi@fujitok.co.jp (担当：小泉)

デジタル圧力計

型番：PG60シリーズ

圧力範囲	螺子
0.0 ｜ 0.5MPa 〜 20.0MPa	R1/4 R1/8 G3/8

用途
空気圧用:0-1kPa〜100kPa
液圧用　: 0-500kPa〜20MPa
精度　　:±0.5%F.S（液圧用0〜10MPa）
　　±1.0%F.S（空気圧用、10MPa以上）
材質
空気圧用　　液圧用
　接液部:真鍮　　接液部:SUS304L
　ケース:　　樹脂
電池寿命:2年（バックライト無し）

オプション：無線通信機能

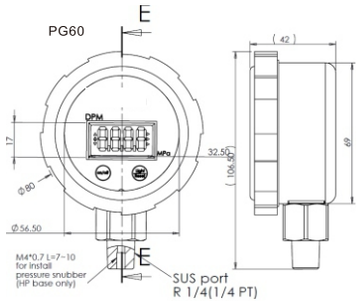

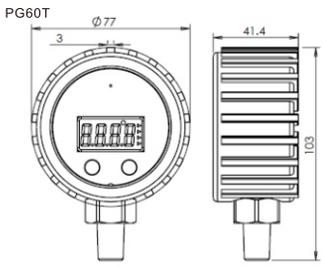

デジタル真空計

型番：VA60シリーズ

計測範囲	螺子
0.0 〜 10,000 micron	R1/8 NPT1/8 UNF7/16

用途:
測定媒体:ドライエア
表示範囲:0〜10,000
精度　　:0〜9,999micron:±5%表示精度
耐圧:3〜5MPa
単位:Pa又は,micron
電池寿命:100時間（バックライト無し）

材質
　株:真鍮
　ケース:樹脂
空気圧用　　液圧用
　接液部:真鍮　　接液部:SUS304L
　ケース:　　樹脂
電池寿命:2年（バックライト無し）

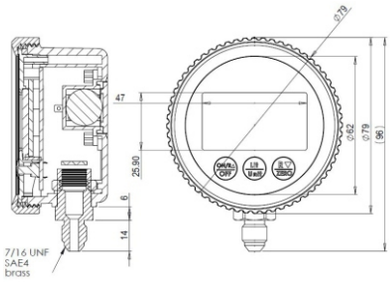

デジタル微差圧計

型番：DP100シリーズ

圧力範囲	螺子
0.0 ｜ ±500Pa 〜 ±5.0kPa	Rc1/8

用途:
測定媒体:ドライエア
精度:±1.0%FS
　　±2.0%FS(0〜±1kPa以下)
材質
　株:真鍮
　ケース:樹脂
単位:kPa又は,Pa
表示速度:1回/2sec
電池寿命:1〜2年（バックライト無し）
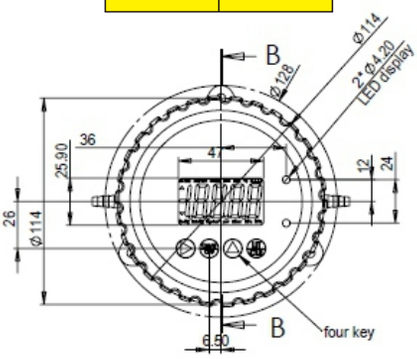
オプション
サンプリング切り替え
出力:NPN,PNP(外部電源必要)
アナログ出力:4〜20mA
　　(3線式、外部電源必要)